YAMAHA

YVC-300

统一通信全向麦克风扬声器



使用说明书

ZH

目录

前言

安全注意事项.....3
警告.....3
注意.....4
使用注意事项.....5
关于 Bluetooth®.....5
前言 7
请确认包装箱内的物品.....7
关于本书中的标记.....7
使用最新功能.....7
功能示例.....8
各部分的名称与作用 9
上部.....9
侧面.....11
底面.....12

基本使用方法

安装 13
连接至通信设备 14
使用 USB 线缆连接至 PC.....14
使用 USB 线缆连接至 Mac.....18
通过 Bluetooth 连接智能手机或平板电脑.....21
使用音频线与视频会议系统连接....25
级联相同的 2 台产品..... 27

便利功能

使用便利功能 30
调整扬声器音量.....30
麦克风静音 30
扬声器静音 30
接收 Bluetooth 呼入／结束通话 ..30
选择 EXT IN ／ OUT 接口的连接设备.....31
启用／禁用 Bluetooth 功能.....31
恢复出厂设置 31

其他

发生问题时 32
咨询前.....32
Q1 指示灯熄灭／闪烁 32
Q2 语音质量有问题 32
Q3 Bluetooth 连接有问题.....35
主要规格.....36
综合.....36
音频.....37
选件.....37
服务窗口.....38

安全注意事项

为了安全地使用本产品，请仔细阅读本书中的 “ 警告 ” 和 “ 注意 ” 事项，并务必遵照。本书所示的 “ 警告 ” 和 “ 注意 ” 事项，旨在帮助用户安全且正确地使用产品，防止对用户本人或他人造成人身损害或财产损失。阅读后请务必妥善保管，以便随时查阅。

⚠警告

- 在下列情况下，务必立即拔出 USB 线缆：
  - 发出异味、异响
  - 冒烟
  - 破损
  - 进水

  如果继续使用，可能导致火灾或触电。请务必委托分销商进行修理和检查。
- 请勿用湿手拔插线缆。否则，可能导致触电或故障。
- 请勿用手指或金属触摸接口。否则，可能导致触电或故障。
- 请避免本产品掉落或受到强烈冲击。否则，可能使内部的零部件损坏，导致触电、火灾或故障。
- 本产品破损时，务必委托分销商进行检查和修理。如果继续使用，可能导致火灾或触电。
- 切勿拆卸或改造本产品。否则，可能导致火灾、触电或故障。
- 请保证散热通畅。
  - 不得用桌布等布料类遮盖本产品。
  - 不得将本产品安装在地毯上。
  - 不得将本产品放置在通气性差的狭窄场所。

  否则，可能导致本产品内部过热而引发火灾或故障。
- 不得将本产品安装在室外或有水之处。否则，可能导致火灾、触电或故障。
- 不得将本产品安装在多尘潮湿之处、存在油烟或蒸汽之处、有腐蚀性气体之处。否则，可能导致火灾、触电或故障。
- 不得在本产品上面放置花瓶、花盆、杯子、化妆品、药品和蜡烛等物品。否则，一旦水份或异物进入机身，可能导致火灾或触电。
- 请避免金属、纸片等异物进入本产品内部。否则，可能导致火灾、触电或故障。
- 在打雷时，请勿触摸本产品。否则，可能导致触电。
- 佩戴心脏起搏器或去纤颤器的人士应与本产品保持至少 22 cm 的距离。否则，可能对心脏起搏器等仪器产生影响，从而引发严重事故。
- 请勿在医疗器械附近使用本产品。否则，电波可能影响医用电气设备。请勿在医疗器械附近等禁用电波的区域内使用本产品。

⚠注意

- 务必使用附带的 USB 线缆。如果使用其他 USB 线缆，可能导致火灾、触电或故障。
- 不要损坏 USB 线缆。
  - 不得在产品上方放置重物
  - 不得擅自加工
  - 不得使用线卡进行固定
  - 避免施加过度的外力
  - 与发热器具保持距离

  否则，可能导致火灾、触电或故障。
- 请勿将本产品安装在不稳定之处或振动之处。否则，可能导致本产品掉落或翻倒而引发人员受伤或产品故障。
- 请勿将本产品安装于阳光直接照射的场所、温度异常高的场所（暖气装置旁等）。否则，可能造成故障。
- 请勿坐在本产品上，或者在上面放置物品。否则，可能造成故障。
- 开始播放前，务必将音量调节到最小。否则，可能突然发出很大的声音，导致听力受损。
- 请勿在环境温度急剧变化之处使用本产品。如果环境温度变化剧烈，本产品可能发生结露。如果继续使用，可能造成本产品故障。因此，当发生结露时，请在断开电源的状态下进行放置，等待本产品晾干。
- 在触摸本产品时，请先去除人体和衣服上的静电。静电可能导致本产品故障。
- 务必正确地布置和连接线缆。如果拉扯或者用脚踩踏线缆，使得本产品或与其相连的设备翻倒或跌落，从而可能造成人身伤害或设备故障。
- 如要连接外部设备，请仔细阅读各设备的使用说明书，按照说明进行连接。
- 搬运本产品时，请关闭电源并拔出所有连接线缆。否则，本产品与相连设备可能掉落或翻倒，导致人员受伤。

使用注意事项

- 本产品属于一般办公用品，其设计并不适用于涉及人身安全及高额财产等要求高可靠性的领域。
- 对于因对本产品的使用错误和设置错误而造成的损失，本公司概不负责，敬请谅解。
- 在使用本产品时，根据周围环境不同，电话、广播、电视等中可能会出现噪音。如果出现噪音，请尝试改变本产品的设置场所、设置方向。
- 转让本产品时，请一并转让本书和附件。
- 请按照所居住地区的规定废弃本产品。
- 请勿在本产品的同一电源线上连接发生噪音的设备。

关于 Bluetooth®

- Bluetooth 是指, 能够 “ 利用无需许可即可使用的 2.4 GHz 频段的无线电波进行无线通信 ” 的 技术。
- 支持 Bluetooth 的设备所使用的 2.4GHz 频带是各种设备共享的频带。支持 Bluetooth 的设备采用了特殊技术，最大限度地降低使用相同频带的设备所带来的影响。但由于其他设备的影响，可能导致通信速度降低、通信距离缩短或通信中断。
- 通信速度和通信距离可能因通信设备之间的距离、障碍、电波条件和设备类型而异。
- 本产品不保证能与支持 Bluetooth 功能的所有设备进行无线连接。

1
- 使用频率：2.4 - 2.4835 GHz
- 等效全向辐射功率 (EIRP)：天线增益＜ 10dBi 时：≤ 100 mW 或≤ 20 dBm
- 最大功率谱密度：天线增益＜ 10dBi 时：≤ 20 dBm / MHz(EIRP)
- 载频容限：20 ppm
- 带外发射功率 (在 2.4-2.4835GHz 频段以外) ≤ -80 dBm / Hz (EIRP)
- 杂散发射 (辐射) 功率 (对应载波 ± 2.5 倍信道带宽以外):
  ≤ -36 dBm / 100 kHz (30 - 1000 MHz)
  ≤ -33 dBm / 100 kHz (2.4 - 2.4835 GHz)
  ≤ -40 dBm / 1 MHz (3.4 - 3.53 GHz)
  ≤ -40 dBm / 1 MHz (5.725 - 5.85 GHz)
  ≤ -30 dBm / 1 MHz (其它 1 - 12.75 GHz)

2 不得擅自更改发射频率、加大发射功率 (包括额外加装射频功率放大器)，不得擅自外接天线或改用其它发射天线；

3 使用时不得对各种合法的无线电通信业务产生有害干扰；一旦发现有干扰现象时，应立即停止使用，并采取措施消除干扰后方可继续使用；

4 使用微功率无线电设备，必须忍受各种无线电业务的干扰或工业、科学及医疗应用设备的辐射干扰；

5 不得在飞机和机场附近使用。

保护环境
如果需要废弃设备时，请与本地相关机构联系，获取正确的废弃方法。
请勿将设备随意丢弃或作为生活垃圾处理。

该标记附加在出售到中华人民共和国的电器电子产品上。
环形中的数字表示的是环境保护使用期限的年数。

产品中有害物质的名称及含量

部件名称	有害物质					
	铅 (Pb)	汞 (Hg)	镉 (Cd)	六价铬 (Cr(VI))	多溴联苯 (PBB)	多溴二苯醚 (PBDE)
电路板	×	○	○	○	○	○
外壳箱体	○	○	○	○	○	○
扬声器单元	○	○	○	○	○	○
麦克风单元	○	○	○	○	○	○
线缆	○	○	○	○	○	○

本表格依据 SJ/T 11364 的规定编制。

○: 表示该有害物质在该部件所有均质材料中的含量均在 GB/T 26572 规定的限量要求以下。

×: 表示该有害物质至少在该部件的某一均质材料中的含量超出 GB/T 26572 规定的限量要求。

前言

感谢您购买雅马哈 YVC-300。本产品是一种音频终端，用于连接至 PC 或 Mac、智能手机或平板电脑以及视频会议系统等通讯设备，便捷地进行远程会议或远程对话。
在使用本产品之前，请仔细阅读本书，正确地进行安装和连接。
请妥善保管本书，切勿遗失。

- 本书对印刷时的最新规格进行了说明。请从下列网站下载并阅读最新版本的使用说明书。
  http://www.yamaha.com/products/zh/communication/download/
- 禁止擅自转载本书所登载的部分或全部内容。
- 本公司对因使用本产品而导致信息丢失等损失不承担任何责任。保修仅限于本产品的物理损坏范围。敬请谅解。

请确认包装箱内的物品

- 主机（YVC-300）×1
- USB 线缆（3m）×1
- 使用说明书（本书）×1

关于本书中的标记

■ 关于缩写

按如下所示，本书用缩写记载各产品。
- Yamaha YVC-300：本产品
- Microsoft® Windows®：Windows
- Microsoft® Windows® 7：Windows 7
- Microsoft® Windows® 8.1：Windows 8.1
- Microsoft® Windows® 10：Windows 10
- Mac OS® X 10.8：Mac OS X 10.8
- Mac OS® X 10.9：Mac OS X 10.9
- Mac OS® X 10.10：Mac OS X 10.10
- Mac OS® X 10.11：Mac OS X 10.11

■ 关于商标

- Microsoft 和 Windows 是 Microsoft Corporation 在美国和其他国家的注册商标。
- Mac 和 Mac OS 是 Apple Inc. 的注册商标。
- Android™ 是 Google Inc. 的商标或注册商标。
- Bluetooth® 是 Bluetooth SIG 的注册商标，由雅马哈根据许可协议使用。
- NFC 标志（N-Mark）是 NFC Forum, Inc. 的商标或注册商标。

使用最新功能

我们将不断完善产品的功能。
可通过下列网站下载本产品的固件，并使用最新功能。
http://www.yamaha.com/products/zh/communication/download/

功能示例

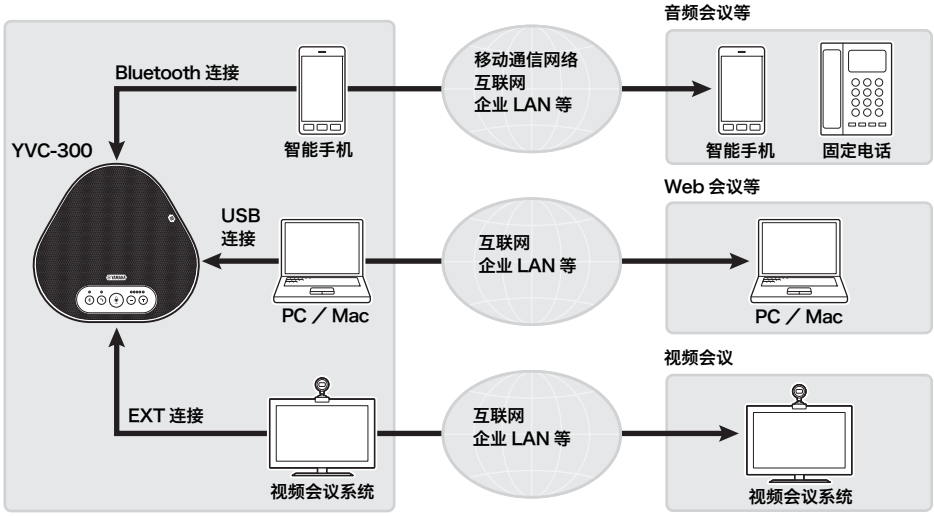

■ “易说” 和 “易听” 的语音沟通

本产品配备具有卓越声音拾取能力的麦克风以及优良播放能力的扬声器。同时，由于配备适应型回声消除器和降噪等高性能音频信号处理功能，能够实现无声音中断和无噪音的 “易说” 与 “易听” 语音沟通。

■ 与各种通信设备的连接

本产品配备三种接口：能与 PC 和 Mac 相连的 “USB”；能与智能手机和平板电脑相连的 “Bluetooth”；以及能与视频会议系统进行模拟连接的 “EXT”。此外，还能同时使用 “USB+Bluetooth+EXT”（音频混合器功能）。

■ 通过级联扩大范围

通过使用级联音频线（选件）连接两台相同产品，即可扩大收音范围和播放范围。这种方式适于仅用一台无法满足要求的多人场所或宽阔空间。

各部分的名称与作用

上部

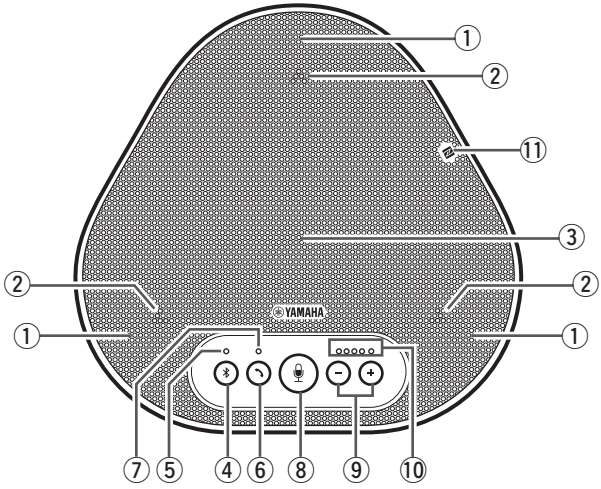

① 麦克风
拾取说话人的声音。

② 麦克风指示灯
显示麦克风的收音状态。另外，还会显示 Bluetooth 的呼入和机身模式等。
（→第 10 页）

③ 扬声器
输出来自声源地的声音。

④ Bluetooth 按钮（ ）
与支持 Bluetooth 的智能手机或平板电脑进行配对或与其建立连接时，按下此按钮。
如果已建立 Bluetooth 连接时按下此按钮，可断开 Bluetooth 连接。（→第 21 页）

⑤ Bluetooth 指示灯
与 Bluetooth 按钮的操作联动，显示本产品的状态。（→第 11 页）

⑥ 挂断按钮（ ）
在已与支持 Bluetooth 的智能手机或平板电脑建立连接的状态下，按下此按钮即可接收呼入或结束通话。（→第 30 页）
该按钮也用于连接另一台相同产品。
（→第 27 页）

⑦ 挂断指示灯
与挂断按钮的操作联动，显示本产品的状态。（→第 11 页）

⑧ 麦克风静音按钮（ ）
暂停麦克风功能（保持静音）的按钮。使对方听不见我方的声音。（→第 30 页）

⑨ 音量按钮（ ）
在调整扬声器的音量时，按下此按钮。按住至少 0.5 秒，即可连续调大或调小音量。
（→第 30 页）
更改本产品的设置时，也使用此按钮。
（→第 31 页）

⑩ 音量指示灯
一般用于显示对方声音的输入电平。在调整扬声器音量时，显示扬声器输出的音量电平。在更改设置时，显示设置内容。
（→第 10 页）

⑪ NFC 标志（N-Mark）
使带有 NFC（近场通讯）功能并支持 Bluetooth 的智能手机和平板电脑靠近此标志，即可与本产品进行配对、建立或断开连接。（→第 24 页）

■ 关于音量指示灯（第 9 页：⑩）的显示

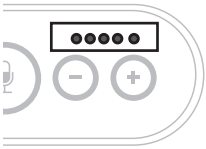

状态	说明	显示例（●: 点亮、○: 熄灭、☀: 闪烁）	
常态时	显示对方音频信号的输入电平	○○○○○	未输入音频信号
		●●●○○	已输入音频信号
		●●●●●	音频信号输入最大
调节扬声器音量时（→第 30 页）	显示已设置的扬声器音量	○○○○○	扬声器音量最小
		●●●○○	扬声器音量中等
		●●●●●	扬声器音量最大
扬声器静音时（→第 30 页）	显示保持静音状态	☀●●●○○	显示当前音量设置并闪烁
启动时	显示正在启动	●●○○○ → ← ○○○●●	在启动完成之前，点亮位置向左右移动。

除上述外，在“选择 EXT IN ／ OUT 接口的连接设备”（第 31 页）时，显示设置内容。另外，在发生错误时，可能显示错误内容。（→第 32 页）

■ 关于麦克风指示灯（第 9 页：②）的显示

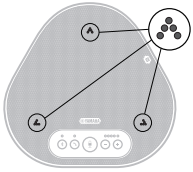

状态	说明
常态时	亮绿色 输入声音后高亮
麦克风静音时（→第 30 页）	红灯慢速闪烁
等待连接另一台产品时（→第 27 页）	红灯快速闪烁
Bluetooth 呼入时（→第 30 页）	绿灯（麦克风静音时为红灯） 闪烁（以 0.25 秒的间隔闪烁）

除上述外，切换至各种设置状态时，白灯闪烁。（→第 31 页）
此外，发生错误时，红灯可能快速闪烁（以 0.1 秒的间隔闪烁）。（→第 32 页）

■ 关于 Bluetooth 指示灯（第 9 页：⑤）的显示

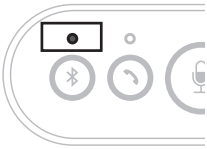

显示	状态
熄灭	禁用 Bluetooth 功能
蓝灯快速闪烁 （以 0.25 秒的间隔闪烁）	等待配对
蓝灯慢速闪烁 （以 0.5 秒的间隔闪烁）	等待连接 Bluetooth
蓝灯点亮	已连接 Bluetooth
绿灯点亮	未连接 Bluetooth

■ 关于挂断指示灯（第 9 页：⑦）的显示

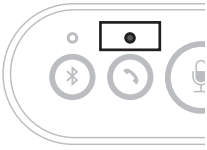

显示	状态
熄灭	Bluetooth 通话结束／等待呼入
绿灯点亮	Bluetooth 通话中
绿灯闪烁	等待连接另一台产品

侧面

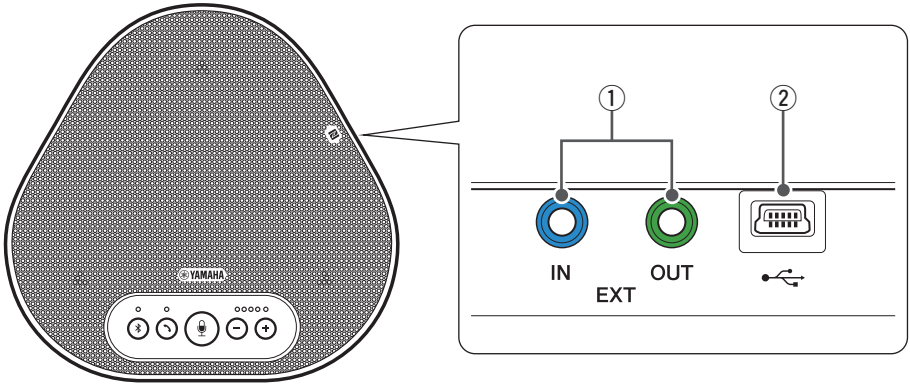

① EXT IN ／ OUT 接口
与另一台产品连接时，使用级联音频线（选件）与另一台的 YVC-300 EXT IN ／ OUT 接口连接。（→第 27 页）
连接至视频会议系统的音频输入输出接口。（→第 25 页）

② USB 接口
使用附带的 USB 线缆将本产品连接至 PC 或 Mac 并进行通信。

底面

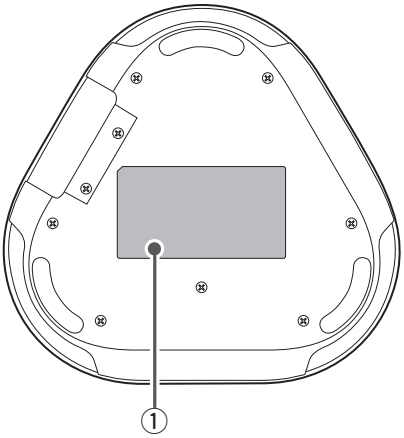

① 铭牌

记载有下列信息。

Model No.: 记载有本产品的设备名称。

SERIAL LABEL: 记载有用于管理／区分产品的制造编号（序列号）。

安装

将本产品安装在实际使用的空间（如会议室等）。

■ 安装场所

请将本产品安装到一个能够充分拾取与会者声音且能让与会者清楚地听到扬声器声音的位置。

注

安装本产品时，请远离噪音源（PC 或 Mac 的散热风扇、投影机等）。否则，可能降低对方的音质。

小技巧

通过与另一台相同产品连接，可在人数更多的条件下使用。（→第 27 页）

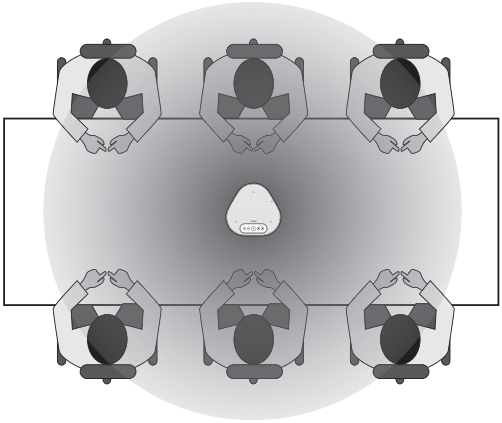

连接至通信设备

下面说明本产品与各类通信设备的连接方法。
连接后，请确认声音输出是否正常。

使用 USB 线缆连接至 PC

■ 连接前请进行确认

请准备附带的 USB 线缆。另外，连接本产品的 PC 中需要安装下列系统。

- 操作系统：Windows 7（32bit/64bit）、Windows 8.1（32bit/64bit）、Windows 10（32bit/64bit）
- USB：USB2.0 或以上

注

- 不可在同一台 PC 上同时连接多个麦克风和扬声器（包括本产品）。
- 请勿使用非附带的 USB 线缆。如果使用了其他 USB 线缆，可能使设备运行不正常。
- 请将本产品直接连接到 PC 上。如果通过 USB 集线器连接，可能使设备运行不正常。
- 声音播放可能因 PC 的使用情况（负荷和内存的可用空间）等原因而中断。

■ 连接

使用附带的 USB 线缆连接本产品和 PC。

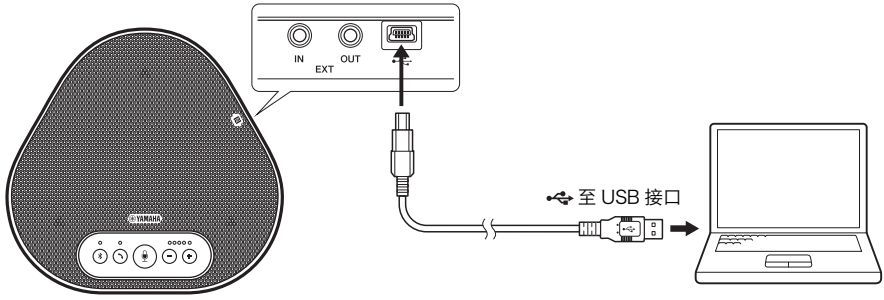

小技巧

- PC 通过 USB 线缆向本产品供电（USB 总线供电）。
- 由于 PC 会将本产品作为标准的 USB 音频设备进行识别，因此不需要另行安装 USB 驱动程序。

■ 确认连接是否正确

完成连接后，通过执行以下操作确保 PC 已经正确识别本产品。

注

设置画面中的项目可能因使用的 PC 而有所不同。

1 显示 PC 的控制面板。

- 如果是 Windows 7，单击［开始］-“控制面板”。
- 如果是 Windows 8.1/10，右键单击“开始”屏幕的左下角后，单击“控制面板”。

2 单击“硬件和声音”-“声音”。

将显示“声音”画面。

3 单击“播放”选项卡。



4 确认扬声器栏的“Yamaha YVC-300”已被设为默认设备。

如果未设置为默认设备，单击“Yamaha YVC-300”后，再单击“设为默认值”。

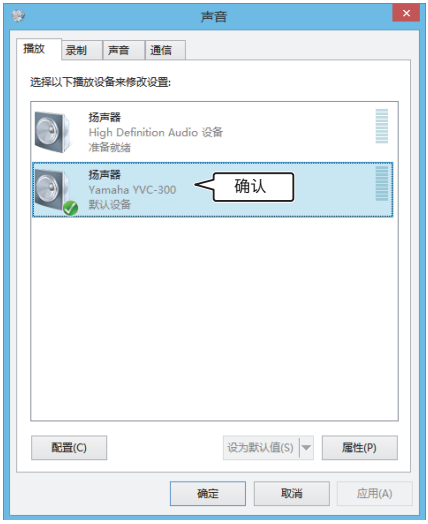

小技巧

在正常情况下，只需连接即可自动将“Yamaha YVC-300”设为默认设备。

5 单击“录制”选项卡。



6 确认麦克风栏的 “Yamaha YVC-300” 已被设为默认设备。

如果未设置为默认设备，
单击 “Yamaha YVC-300” 后，再单击 “ 设为默认值 ” 。



小技巧

在正常情况下，只需连接即可自动将 “Yamaha YVC-300” 设为默认设备。

7 单击［确定］后，关闭 “ 声音 ” 画面。

■ 调整麦克风灵敏度

对方听到的声音可能因使用环境而出现太小或失真的情况。此时，请调整麦克风的灵敏度。

注

设置画面中的项目可能因使用的 PC 而有所不同。

1 显示控制面板。

- 如果是 Windows 7，单击［开始］-“控制面板”。
- 如果是 Windows 8.1/10，右键单击“开始”屏幕的左下角后，单击“控制面板”。

2 单击“硬件和声音”-“声音”。

将显示“声音”画面。

3 单击“录制”选项卡。



4 选择麦克风栏的“Yamaha YVC-300”，单击［属性］。

将显示“属性”画面。



5 单击“级别”选项卡。



6 在“麦克风”栏调整麦克风灵敏度。



使用 USB 线缆连接至 Mac

■ 连接前请进行确认

请准备附带的 USB 线缆。
另外，连接本产品的 Mac 需要安装下列系统。
・操作系统：Mac OS X 10.8、Mac OS X 10.9、Mac OS X 10.10、Mac OS X 10.11
・USB：USB2.0 或以上

注

・不可在同一台 Mac 上同时连接多个麦克风和扬声器 （包括本产品）。
・请勿使用非附带的 USB 线缆。如果使用了其他 USB 线缆，可能使设备运行不正常。
・请将本产品直接连接到 Mac 上。如果通过 USB 集线器连接，可能使设备运行不正常。
・声音播放可能因 Mac 的使用情况（负荷和内存的可用空间）等原因而中断。

■ 连接

使用附带的 USB 线缆连接本产品和 Mac。

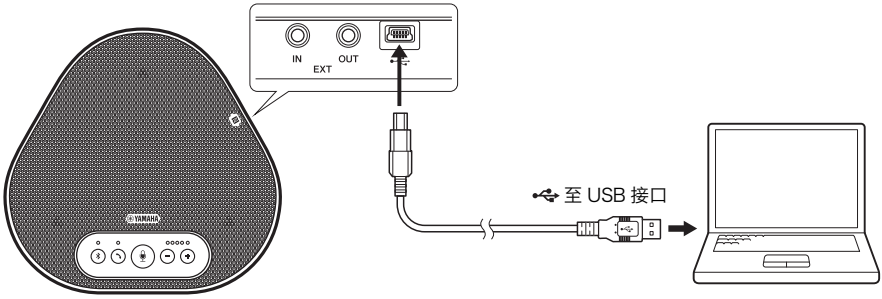

小技巧

・Mac 通过 USB 线缆向本产品供电（USB 总线供电）。
・由于 Mac 会将本产品作为标准的 USB 音频设备进行识别，因此不需要另行安装 USB 驱动程序。

■ 确认连接是否正确

完成连接后，通过执行以下操作确保 Mac 已经正确识别本产品。

注

设置画面中的项目可能因使用的 Mac 而有所不同。

1 单击 Mac 屏幕左上方的 ，再单击 “ 系统偏好设置 ” 。

2 单击 “ 声音 ” 。

将显示 “ 声音 ” 画面。



3 单击 “ 输出 ” 选项卡。



4 在 “ 选择声音输出设备 ” 栏，确保已经选中 “Yamaha YVC-300” 。

如果未选中，请单击 “Yamaha YVC-300” 。



小技巧

在正常情况下，只需连接即可自动选中 “Yamaha YVC-300 ” 。

5 单击 “ 输入 ” 选项卡。



6 在 “ 选择声音输入设备 ” 栏，确保已经选中 “Yamaha YVC-300” 。

如果未选中，请单击 “Yamaha YVC-300” 。



小技巧

在正常情况下，只需连接即可自动选中 “Yamaha YVC-300 ” 。

■ 调整麦克风灵敏度

对方听到的声音可能因使用环境而出现太小或失真的情况。此时，请调整麦克风的灵敏度。

注

设置画面中的项目可能因使用的 Mac 而有所不同。

1 从 Mac 屏蔽左上方的 ，依次选择“系统偏好设置”-“声音”-“输入”选项卡。

2 在“输入音量”栏调整麦克风灵敏度。



通过 Bluetooth 连接智能手机或平板电脑

■ 连接前请进行确认

请准备支持 Bluetooth 的智能手机或平板电脑（以下简称 “ 智能手机 ”）。另外，请准备 1 台用于供电的 PC 或 Mac。

注

・请将智能手机和本产品之间保持不超过 10 m（无障碍物）的距离。
・本产品不保证能与所有智能手机进行 Bluetooth 连接。

小技巧

・本产品在智能手机中显示为 “YVC-300 Yamaha”。
・仅限一台智能手机能与本产品建立 Bluetooth 连接。

■ 连接电源

使用附带的 USB 线缆连接本产品和 PC ／ Mac。由 PC ／ Mac 向本产品供电。

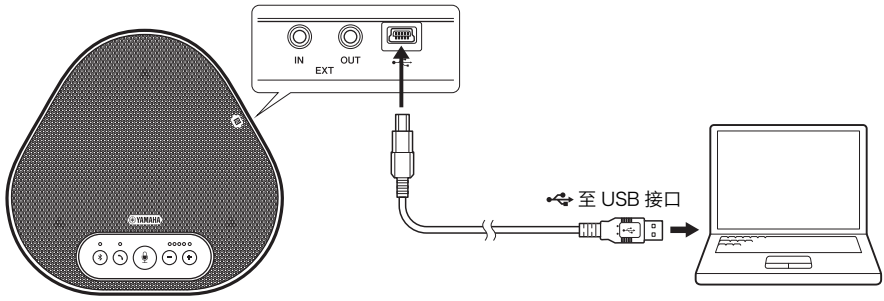

■ 配对

配对是指将智能手机注册到本产品的操作。第一次使用 Bluetooth 连接时，或者已删除配对信息时，需要进行配对。一旦进行了配对，只需简单的操作即可建立 Bluetooth 连接。

小技巧

- 通过智能手机确保配对成功，如果没有成功，请重新进行配对。
- 如果在配对操作期间停止向本产品供电，配对信息可能丢失。在这种情况下，请重新进行配对。
- 本产品最多能与 8 台智能手机进行配对。如果第 9 台配对成功，最早通过 Bluetooth 连接的智能手机的配对信息将被删除。
- 如果本产品已经与其他智能手机建立 Bluetooth 连接，请断开与该智能电话的连接后再进行配对。

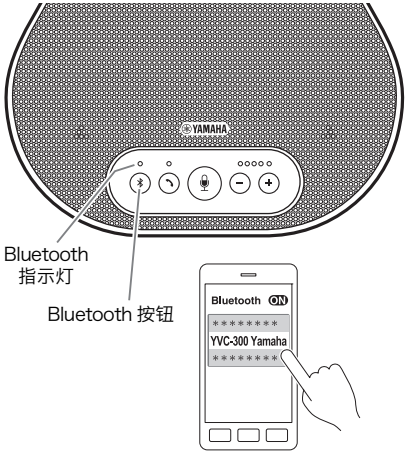

1 按住 Bluetooth 按钮（ ）至少 2 秒。

Bluetooth 指示灯将亮蓝色并快速闪烁，进入可进行配对的状态。

2 使用智能手机进行配对操作。

如果智能手机要求输入密钥，输入数字“0000”。

小技巧

在 Bluetooth 指示灯快速闪烁（蓝色）时，按下 Bluetooth 按钮（ ）或在未完成配对的状态下经过 90 秒后，将退出可进行配对的状态。

■ 与已配对的智能手机进行 Bluetooth 连接

小技巧

部分手机可能在配对的同时，自动进行 Bluetooth 连接。此时，无需进行该操作。

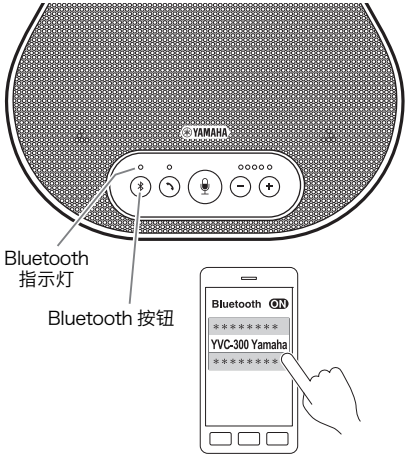

1 按下 Bluetooth 按钮（ ）。

Bluetooth 指示灯将亮蓝色并闪烁，进入可进行 Bluetooth 连接的状态。

2 使用已配对的智能手机进行 Bluetooth 连接操作。

连接完成后，Bluetooth 指示灯将亮蓝色。
此外，系统将发出通知声音，提示 Bluetooth 连接成功。

小技巧

在 Bluetooth 指示灯闪烁（蓝色）时，按下 Bluetooth 按钮（ ）或未完成 Bluetooth 连接的状态下经过 90 秒后，将退出可进行 Bluetooth 连接的状态。

■ 使用 NFC 功能进行配对和 Bluetooth 连接（支持 NFC 机型）

如果智能手机属于下列设备（以下称 “ 支持 NFC 机型 ”），可轻松地进行配对与连接。
・支持 NFC Android 设备 Ver4.1、4.2、4.3、4.4、5.0
请提前启用智能手机的 NFC 功能。

注

部分智能手机可能无法工作，或者可连接距离有所不同。

小技巧

・如果智能手机套有外壳，请先取下。
・如果配对或连接进行得不顺利，请调整将智能手机靠近本产品的位置。

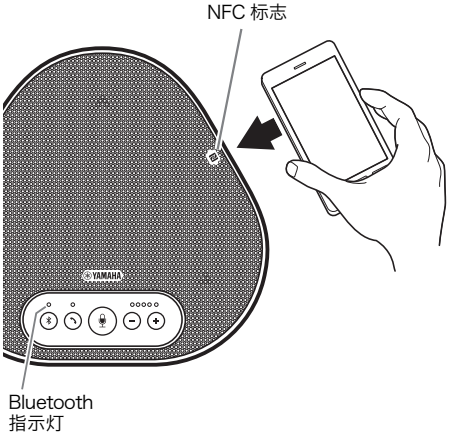

1 将智能手机靠近本产品的 NFC 标志。

连接完成后，Bluetooth 指示灯将亮蓝色。此外，系统将发出通知声音，提示 Bluetooth 连接成功。

■ 断开 Bluetooth 连接

在已建立 Bluetooth 连接的状态下，如果执行了下列任一操作，将断开 Bluetooth 连接。
・按下 Bluetooth 按钮（ ）。
・使用智能手机断开 Bluetooth 连接。
・将智能手机靠近 NFC 标志（支持 NFC 机型）。
断开连接后，Bluetooth 指示灯将亮绿色。
此外，系统将发出通知声音，提示已断开 Bluetooth 连接。

使用音频线与视频会议系统连接

■ 连接前请进行确认

请准备用于输入和输出的两根音频线。另外，请准备 1 台用于供电的 PC 或 Mac。

小技巧

视频会议系统的音频输入／输出接口形状可能根据机型而异。在这种情况下，请使用与您所用视频会议系统的输入／输出接口形状匹配的音频线。无论连接至视频会议系统的插头类型如何，连接至本产品的插头均为立体声微型插头。

■ 连接电源

使用附带的 USB 线缆连接本产品和 PC ／ Mac。由 PC ／ Mac 向本产品供电。

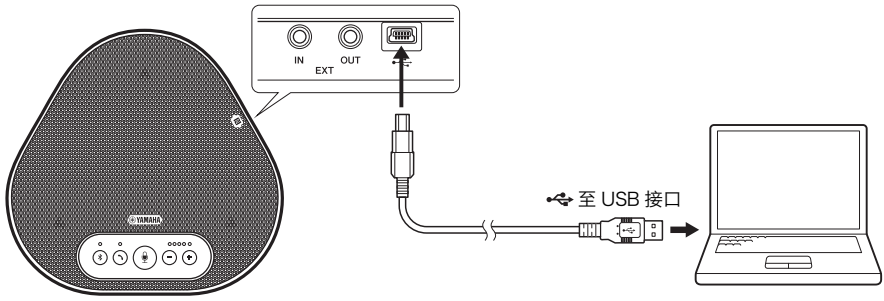

■ 设置 EXT IN ／ OUT 接口功能

按照 “ 选择 EXT IN ／ OUT 接口的连接设备 ” （第 31 页）的步骤，事先将 EXT IN ／ OUT 接口的功能切换至 “ 视频会议系统 ” 。

■ 连接视频会议系统

使用音频线连接本产品和视频会议系统。
下图表示视频会议系统侧的音频输入／输出接口为 RCA 插头的情况。

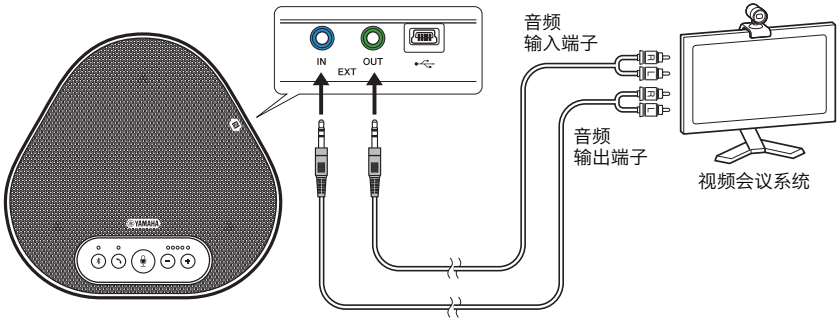

注

如要连接另一台产品，不能连接视频会议系统。

■ 设置视频会议系统

请更改视频会议系统的声音输入输出设置，以便将本产品用作视频会议系统的麦克风和扬声器。

注

请务必禁用视频会议系统侧的麦克风和扬声器。

级联相同的 2 台产品

如要使用USB线缆与PC／Mac连接或者通过Bluetooth连接智能手机或平板电脑，通过连接另一台相同产品，可扩大收音范围和播放范围。

注

如要连接视频会议系统与本产品的 EXT IN ／ OUT 接口，无法与另一台产品级联。

■ 连接前请进行确认

请准备下列物品：
・本产品 ×2 台
・级联音频线（选件：YCBL-DC3M）×1 根
・通信用 PC ／ Mac×1 台
・供电用 PC ／ Mac×1 台

■ 连接

1 将本产品连接至通信设备。

・使用 USB 线缆连接至 PC (→第 14 页)
・使用 USB 线缆连接至 Mac (→第 18 页)
・通过 Bluetooth 连接智能手机或平板电脑 (→第 21 页)

将这台用作母机。

2 使用 USB 线缆连接另一台产品和供电用 PC ／ Mac。

将这台用作子机。由 PC ／ Mac 向子机供电。

3 将母机和子机的 EXT IN ／ OUT 接口的连接设备均设为 “YVC-300 连接 ”。

→ “ 选择 EXT IN ／ OUT 接口的连接设备 ” （第 31 页）

4 使用级联音频线连接母机和子机的 EXT IN ／ OUT 接口。

将级联音频线的蓝色插头连接至母机和子机的 EXT IN 接口（蓝）；将该线缆的绿色插头连接至 EXT OUT 接口（绿）。
连接结束后，将进入等待连接另一台产品的状态，指示灯的显示如下所示。
・麦克风指示灯：红灯闪烁
・挂断指示灯：绿灯闪烁

5 按住母机的挂断按钮至少 0.5 秒。

子机将发出通知声音，并开始重启。子机重启完毕并且连接另一台产品成功后，母机和子机将发出通知声音。

小技巧

如果母机和子机设置相反，请先拔出级联音频线。将发出通知声音，子机开始重启。子机重启完毕后，请重新进行步骤 4 以后的操作。

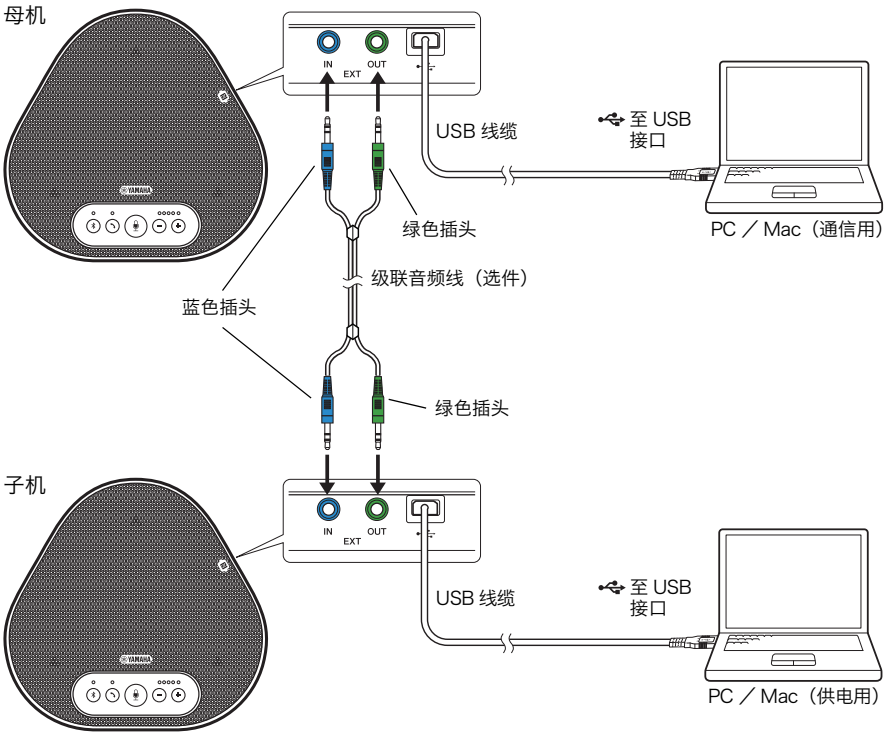

注

- 请勿在同一台 PC 或 Mac 上同时连接母机和子机。
- 请务必将 YCBL-DC3M（选件）用作级联音频线。如果使用了其他级联音频线，可能使设备运行不正常。

■ 级联时的动作

连接两台相同产品时，在下列条件下动作。

・将来自对方的音频信号输出至母机／子机的扬声器。
・母机／子机将麦克风收音的信号混合后，输出至对方。
・麦克风静音按钮（ ），音量按钮（ ）和挂断按钮（ ）在母机侧／子机侧均可操作与联动。
・仅可在母机侧进行 Bluetooth 设置和 NFC 操作。子机侧无法进行设置。

使用便利功能

下面说明本产品中可使用的便利功能。

调整扬声器音量

按下音量按钮（⊖ ⊕）调节扬声器的输出音量（来自对方的声音）。按下音量按钮，音量指示灯将显示音量电平。
每按一次按钮，音量将递增／递减。按住至少 0.5 秒，音量将连续变化。

显示例（●：点亮、○：熄灭）	
●○○○○	扬声器音量最小
●●●●●	扬声器音量最大

注

请调整扬声器的音量，以防声音失真。如果声音失真，对方可能发生回声。

小技巧

使用 USB 线缆将本产品连接至 PC 或 Mac 时，如果更改了 PC 或 Mac 侧扬声器的音量设置，本产品的扬声器音量将随其发生变化。

麦克风静音

暂停使用麦克风，使对方听不见我方的声音。

■ 麦克风静音

按下麦克风静音按钮（🎙）。
麦克风指示灯将亮红色并闪烁，麦克风进入静音模式。

■ 解除麦克风静音

在麦克风静音模式时，按下麦克风静音按钮（🎙）。
麦克风指示灯将亮绿色；麦克风的静音模式将被解除。

扬声器静音

暂停使用扬声器，使我方听不见对方的声音。
仅可在使用 USB 线缆将本产品连接至 PC 或 Mac 时进行设置。

■ 扬声器静音

通过 PC 或 Mac 使扬声器（输出）进入静音模式。音量指示灯将显示当前音量并闪烁（绿色），扬声器进入静音模式。

■ 解除扬声器静音

在扬声器静音模式时，通过 PC 或 Mac 解除扬声器（输出）的静音模式。
音量指示灯将停止闪烁，扬声器的静音模式将被解除。

小技巧

按下音量按钮（⊖ ⊕），也可解除扬声器的静音模式。

接收 Bluetooth 呼入／结束通话

通过 Bluetooth 连接时，与智能手机的电话功能联动。

■ 接收呼入

已通过 Bluetooth 连接时，如果智能手机收到呼入，麦克风指示灯将亮绿色（麦克风静音时亮红色）并闪烁（以 0.25 秒的间隔闪烁）。
呼入时按下挂断按钮（✆），即可使用本产品的麦克风和扬声器进行通话。在通话时，挂断指示灯亮绿色。

注

部分智能手机可能在接收呼入后启用智能手机的麦克风和扬声器。在这种情况下，请在智能手机的音频源设置中选择 YVC-300，启用本产品的麦克风和扬声器。

■ 结束通话

通话时按下挂断按钮（✆），挂断指示灯将熄灭，结束通话。

选择 EXT IN ／ OUT 接口的连接设备

本产品的 EXT IN ／ OUT 接口有两种用途：连接另一台产品；连接视频会议系统。
请根据连接的设备，按如下步骤切换设置。

1 同时按住音量按钮（⊖ ⊕）至少 2 秒。

将发出通知声音，麦克风指示灯亮白色并闪烁。

2 按下音量按钮（⊖ ⊕），将音量指示灯的显示设置为要连接的设备。

显示例（●：点亮、○：熄灭）	
●○○○○	YVC-300 连接
○●○○○	视频会议系统

小技巧
默认设置为 YVC-300 连接。

3 同时按住音量按钮（⊖ ⊕）至少 0.5 秒。

确定设置后，将发出通知声音，麦克风指示灯将亮绿色，或者返回红色并闪烁。

启用／禁用 Bluetooth 功能

如果不使用 Bluetooth 连接，可禁用 Bluetooth 功能。
如要重新使用 Bluetooth 连接，请启用 Bluetooth 功能。

1 同时按住音量按钮（⊖ ⊕）至少 2 秒。

将发出通知声音，麦克风指示灯将亮白色并闪烁。

2 按下 Bluetooth 按钮（ᛒ），切换启用／禁用。

Bluetooth 指示灯亮绿色表示启用功能；灯灭表示禁用功能。

3 同时按住音量按钮（⊖ ⊕）至少 0.5 秒。

确定设置后，将发出通知声音，麦克风指示灯将亮绿色，或者返回红色并闪烁。

恢复出厂设置

将本产品的设置恢复为出厂状态。

1 同时按住音量按钮（⊖ ⊕）至少 2 秒。

将发出通知声音，麦克风指示灯将亮白色并闪烁。

2 同时按住挂断按钮（✆）和音量按钮（⊖）至少 2 秒。

将发出通知声音，音量指示灯将亮绿色并向左右移动。此外的指示灯将熄灭。

3 音量指示灯熄灭，并返回启动状态后，产品设置已恢复出厂状态。

小技巧
一旦返回出厂设置，Bluetooth 的配对信息等设置将被删除。请根据需要重新进行设置。

发生问题时

咨询前

请查阅本书的内容，确认是否可解决问题。如果仍未能解决问题，请联系零售商或经销商。

Q1 指示灯熄灭／闪烁

症状	原因	措施
看起来未启动。	（如果所有指示灯熄灭）USB 线缆脱落。	请将 USB 线缆牢固地连接到 PC 或 Mac 上。 （→第 14 页、第 18 页）
听不见声音。	（如果音量指示灯的亮灯位置持续向左右移动）启动尚未完成。	请等待启动完成。 （→第 10 页）
	（如果麦克风指示灯亮白色并闪烁）正在进行设置。	请从正在设置的状态复位。 （→第 31 页）
发生错误（麦克风指示灯亮红色并快速闪烁）。	（如果仅左起第 1 个音量指示灯亮绿色）在母机之间进行级联。	请选择母机。 （→ 第 28 页）
	（如果仅左起第 2 个音量指示灯亮绿色）固件更新失败。	请重新更新固件。
	（在其他模式下，如果音量指示灯亮绿色）软件或硬件发生异常。	请委托修理本产品。

Q2 语音质量有问题

症状	原因	措施
听不见声音。	启用了扬声器静音。	请解除扬声器静音。 （→第 30 页）
	扬声器音量最小。	请调大扬声器音量。 （→第 30 页）
	在 PC 或 Mac（使用 USB 线缆连接）的通话程序中，选中了 YVC-300 以外的扬声器。	请在通话程序的扬声器设备设置中选择 YVC-300。
听不见声音。	对方启用了麦克风静音。	请对方解除麦克风静音。
	对方的麦克风灵敏度最小。	请对方调高麦克风灵敏度。

症状	原因	措施
对方听不见声音。	启用了麦克风静音。	请解除麦克风静音。 (→第 30 页)
	使用 USB 线缆连接的 PC 或 Mac 的麦克风灵敏度最小。	请调高麦克风灵敏度。 (→第 17 页、第 20 页)
	在 PC 或 Mac（使用 USB 线缆连接）的通话程序中，选中了 YVC-300 以外的麦克风。	请在通话程序的麦克风设备设置中选择 YVC-300。
	对方启用了扬声器静音。	请对方解除扬声器静音。
	对方的扬声器音量最小。	请对方调大扬声器音量。
听到回声。	对方的设备配置或使用环境有问题。	—
对方听到回声或啸叫。	使用 USB 线缆连接的 PC 或 Mac 未能正确识别本产品。	请确认 PC 或 Mac 的设置。 (→第 15 页、 第 19 页)
	在 PC 或 Mac（使用 USB 线缆连接）的通话程序中，选中了 YVC-300 以外的扬声器。	请在通话程序的扬声器设备设置和麦克风设置中选择 “YVC-300”。
	在将视频会议系统连接至 EXT IN ／ OUT 接口的情况下，连接设备的设置为“YVC-300 连接 ”。	请将连接设备设置更改为“ 视频会议系统 ”。 (→第 31 页)
	将延迟和失真大的视频会议系统连接至 EXT IN ／ OUT 接口。	请使用延迟和失真小的视频会议系统。
	将本产品安装在墙壁附近。	请远离墙壁安装。
	在本产品的附近放置着物品。	请尽量不要在附近放置物品。
	在回音大的房间内使用本产品。	・除麦克风前方外，请在房间内放置高吸音物品。 ・为了减少回音，请调低扬声器音量。 (→第 30 页)
听到噪音。	对方的设备配置或使用环境有问题。	—
对方听到噪音。	本产品的附近存在产生噪音的设备。	请尽量将本产品安装在远离噪音源的场所。
	安装本产品的整个空间噪音大。	如有发出噪音的设备，请关闭该设备的电源。
声音失真。	连接至 EXT IN 接口的视频会议系统的输出电平过大。	请调低视频会议系统的输出电平。
	对方的麦克风灵敏度过大。	请对方调低麦克风灵敏度。

症状	原因	措施
对方听见的声音失真。	麦克风的输入电平过大。	请说话人远离本产品。
	使用 USB 线缆连接的 PC 或 Mac 的麦克风灵敏度过大。	请调低麦克风灵敏度。 (→第 17 页、第 20 页)
	连接至 EXT OUT 接口的视频会议系统的输入不是线路电平。	请连接一个支持线路电平输入的视频会议系统。
	连接至 EXT OUT 接口的视频会议系统的输出音量过大。	请调低视频会议系统侧的音量。
	对方的扬声器音量过大。	请对方调低扬声器音量。
对方听见的声音过小。	使用 USB 线缆连接的 PC 或 Mac 的麦克风灵敏度过小。	请调高麦克风灵敏度。 (→第 17 页、第 20 页)
	连接至 EXT OUT 接口的视频会议系统的输出音量过小。	请调高视频会议系统侧的音量。
在与另一台产品级联时，对方无法听见子机拾取的声音。	EXT IN ／ OUT 接口的连接设备设置为“视频会议系统”。	请将连接设备设置更改为“YVC-300 连接”。 (→ 第 31 页)
在与另一台产品级联时，子机无法播放对方的声音。		
与另一台产品级联时，听到回声。		

Q3 Bluetooth 连接有问题

症状	原因	措施
无法通过 Bluetooth 与智能手机进行配对。	（如果 Bluetooth 指示灯熄灭）Bluetooth 处于禁用状态。	请启用 Bluetooth。（→第 31 页）
	想要进行配对的智能手机中，存在其他与 YVC-300 配对的信息。	请从智能手机中删除其他与 YVC-300 配对的信息，请与目标 YVC-300 进行配对。（→第 21 页）
无法与智能手机进行 Bluetooth 连接。	（如果 Bluetooth 指示灯熄灭）Bluetooth 处于禁用状态。	请启用 Bluetooth。（→第 31 页）
	（如果 Bluetooth 指示灯亮绿色）尚未通过 Bluetooth 与智能手机进行配对。	请与智能手机进行配对。（→第 21 页）
	（如果 Bluetooth 指示灯亮蓝色）其他智能手机已建立 Bluetooth 连接。	请断开其他智能手机的连接后，与目标智能手机进行连接。（→ 第 24 页、第 21 页）
听不见使用智能手机的对方声音。	（如果 Bluetooth 指示灯熄灭）Bluetooth 处于禁用状态。	请启用 Bluetooth 之后，再连接智能手机。（→第 31 页、第 21 页）
	（如果 Bluetooth 指示灯亮绿色）尚未与智能手机进行 Bluetooth 连接。	请连接智能手机。（→第 21 页）
	在智能手机的音频源设置中，未选中 YVC-300。	请在智能手机的音频源设置中选择 YVC-300。（→第 30 页）

主要规格

综合

外部接口:	USB 2.0 Full Speed、Bluetooth、NFC（近场通讯）、 EXT IN ／ OUT（立体声微型）
最大功耗:	2.5W
工作环境:	温度：0 ～ 40 ˚C 湿度：20 ～ 85%（不得结露）
保管环境:	温度：-20 ～ +50 ˚C 湿度：10 ～ 90%（不得结露）
尺寸:	235 (W) x 46 (H) x 226 (D) mm
重量:	0.8kg
电源:	USB 总线供电
PC 工作环境:	操作系统：Windows 7（32bit/64bit）、 Windows 8.1（32bit/64bit）、Windows 10（32bit/64bit） USB：USB2.0 或以上
Mac 工作环境:	操作系统：Mac OS X 10.8、Mac OS X 10.9、Mac OS X 10.10、Mac OS X 10.11 USB：USB2.0 或以上
Bluetooth:	Bluetooth 版本：Ver.2.1+EDR 支持的配置文件：HFP（1.6）、A2DP 相应的编解码器：SBC、mSBC、CVSD 无线输出：Class2 最大通信距离：10m（无障碍物）
NFC:	支持机型：支持 NFC 的 Android 设备 Ver 4.1、4.2、4.3、4.4、5.0
附件:	USB 线缆（3m）、使用说明书
其他:	固件更新（使用 USB 线缆从 PC ／ Mac 传输）

音频

麦克风组件:	单向性 ×3
扬声器组件:	全频 ×1
收音频带:	100 ～ 20,000Hz
播放频带:	190 ～ 20,000Hz
信号处理:	适应型回声消除器、降噪、自动跟踪、自动增益控制、混响抑制

选件

级联音频线:	产品编号：YCBL-DC3M 线缆长度：3m 插头形状：立体声微型 ×2- 立体声微型 ×2

服务窗口

如果对本产品有疑问或咨询事项，请通过下列网页与服务窗口联系。

■ 咨询页面

http://www.yamaha.com/products/zh/communication/support/

厂名：雅马哈电子（苏州）有限公司
厂址：中国江苏省苏州新区鹿山路 18 号

雅马哈株式会社

Manual Development Group
© 2016 Yamaha Corporation
2016年5月发行 AB-A0

ZV31830